AZUR

BALCON & TERRASSE

STORE À BRAS ARTICULÉ STABLE AVEC TUBE PORTEUR RECTANGULAIRE

AZUR SG2400

Montage en façade avec auvent

Montage sur chevrons

- Store à tube porteur carré stable et d'un très bon rapport qualité/prix
- Inclinaison du store réglable de 1° à 60°
- Plusieurs possibilités de montage au mur, sous dalle ou sur chevrons
- Position de console variable
- Choix de différents types de supports
- Auvent optionnel disponible
- Le volant optionnel assure une ombre supplémentaire et dissimule visuellement les bras du store
- Design élégant et indémodable

min. 180 cm
max. 700 cm

min. 150 cm
max. 300 cm

CLASS 3 BEAUFORT 6 — max. 50 km/h

CLASS 2 BEAUFORT 5 — max. 39 km/h
pour avancée de 300 cm

Indication des mesures techniques en millimètres

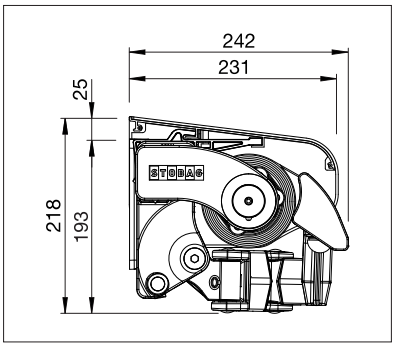

Montage en façade avec auvent

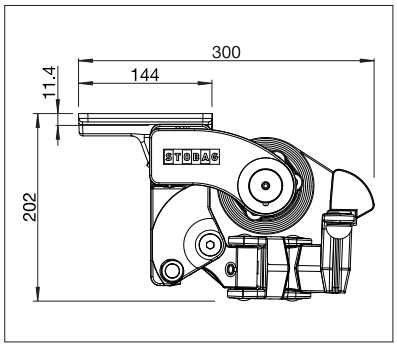

Montage sous dalle

EN 13561

ENREGISTREMENT NÉCESSAIRE

COLOURS
Découvrez les nombreuses possibilités dans le choix des coloris de châssis.

FABRICS
Faites votre choix dans une offre variée de tissus et de coloris.

ELECTRICS
Confort accru grâce à l'automatisation, aux systèmes de commande et aux solutions d'éclairage.

Plus d'informations sur www.stobag.com

Art.# 257674 – 2016-11 – © STOBAG – Sous réserve de modifications. Selon le pays ou la région, les caractéristiques techniques, l'étendue de la livraison, les conditions de garantie, le design et la disponibilité peuvent différer des indications faites au présent document.